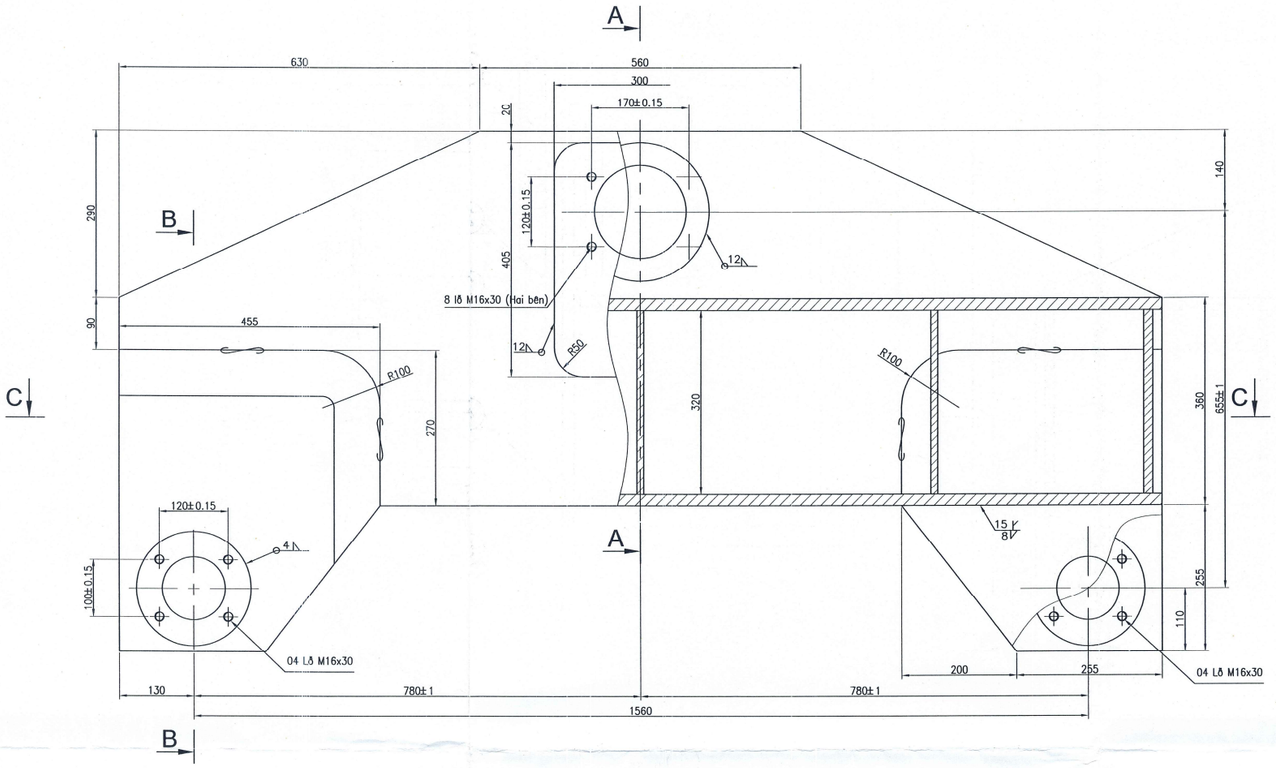

A-A

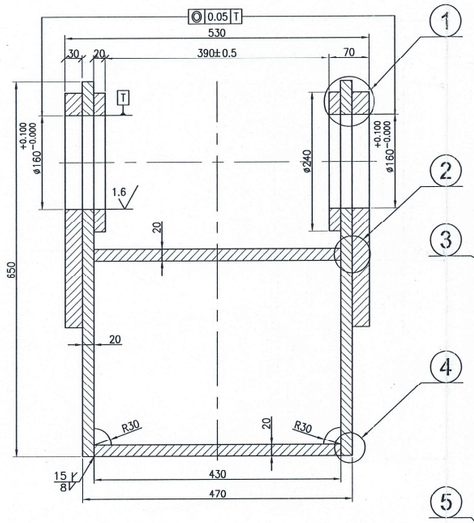

B-B

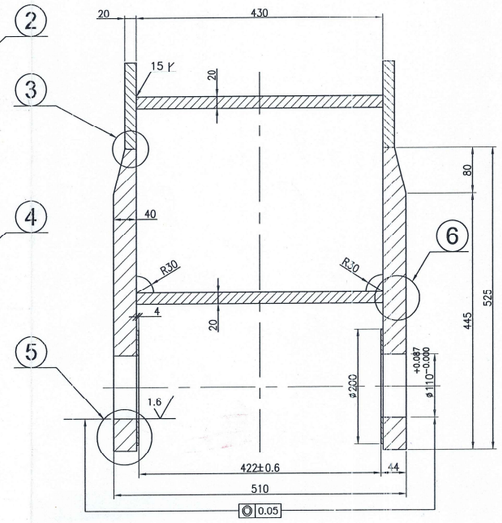

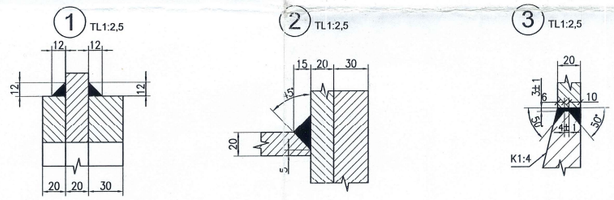

C-C

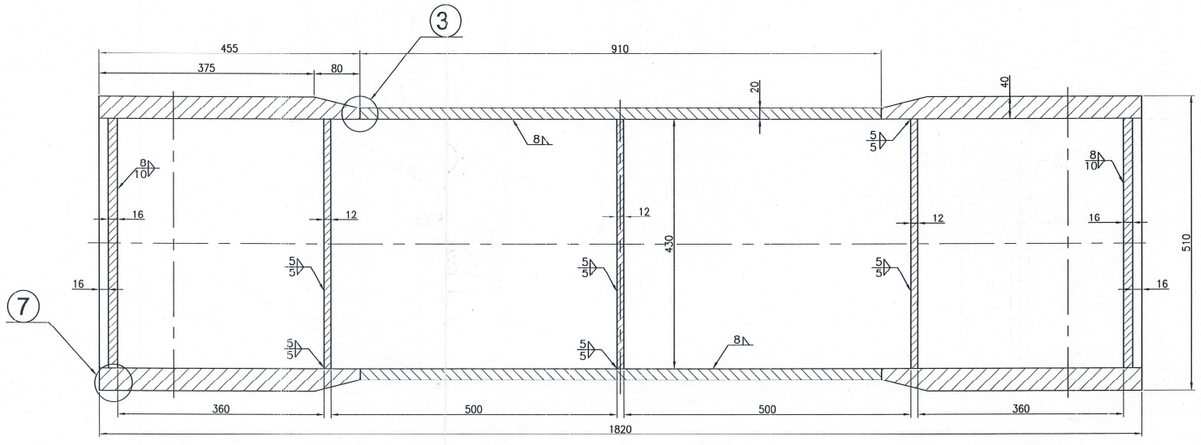

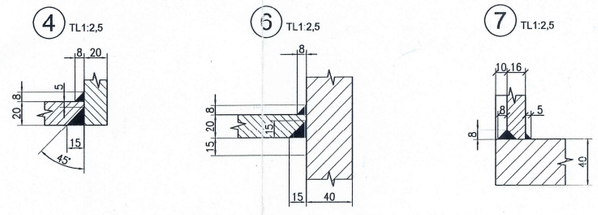

ĐĂNG KIỂM VIỆT NAM
THIẾT KẾ ĐƯỢC DUYỆT
SỐ DUYỆT: 021/DK.CN/07.
NGÀY DUYỆT: 11/07/07.
NGƯỜI DUYỆT: Nguyễn Thế Kiên

TL. CỤC TRƯỞNG
TRƯỞNG PHÒNG CÔNG NGHIỆP
KT. Nguyễn Đình Phương

GHI CHÚ:

Sơn 02 lớp chống rỉ và 02 lớp sơn phủ theo tiêu chuẩn cầu

STC	TỔNG CÔNG TY HÀNG HẢI VIỆT NAM CÔNG TY CP VẬN TẢI DẦU KHÍ VIỆT NAM TRUNG TÂM NCKH & DVKT		CẦN TRỤC CẢNG CÁI LÂN		
			DẦM CÂN BẰNG IV		
Thiết kế	Phạm Văn Hội	04/2007	CLC4032/01-05		
Vẽ	Trịnh Minh Thuận				
Soát	Nguyễn Văn Thương		K. lượng	Số lượng	Tỷ lệ: 1:5
Kiểm tra	Trần Thanh Tùng		913kg	08	Vật Liệu: CT3

9